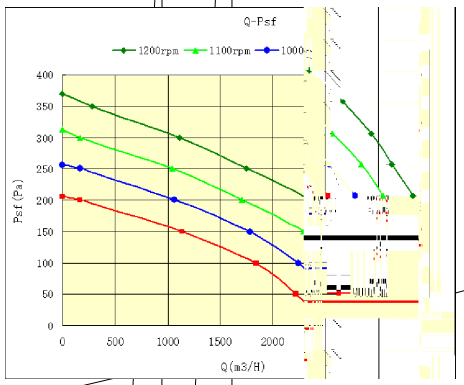

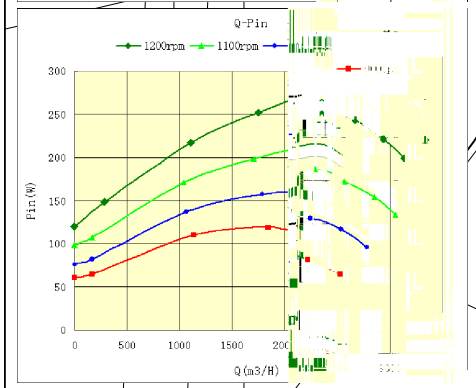

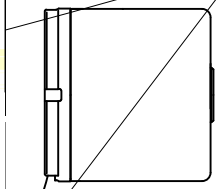

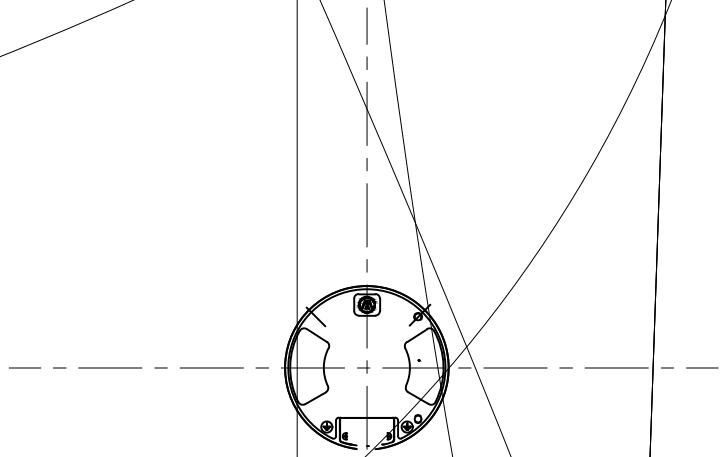

Specification(技术参数)

1. BLDC Centrifugal fan type(直流无刷离心风机型号)：FLH400/113B-2213HT05

2. Impeller material(叶轮材质)：

标记	处数	分区	更改文件号	签名	年月日			
设计			标准化			阶段标记	质量	比例
								1:1
审核								
工艺			批准			共 张	第 张	

常州祥明智能动力股份有限公司